BÌNH ĐỒ VÀ MẶT CẮT DỰ TÍNH TRỮ LƯỢNG

MỎ ĐÁ XÂY DỰNG NÚI HUỲNH THUỘC XÃ KIÊN LƯƠNG, TỈNH AN GIANG

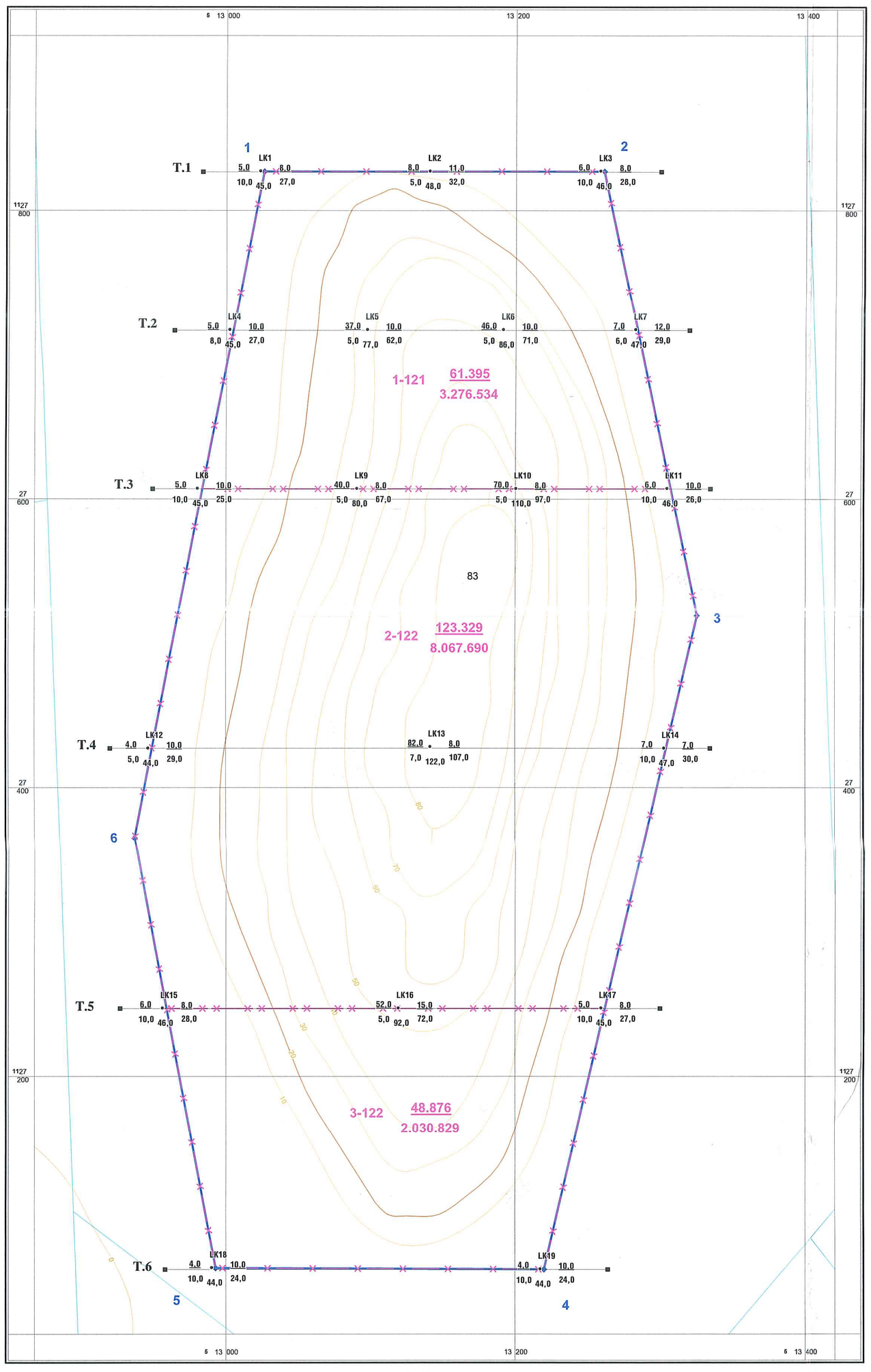

CHỈ DẪN

I. TRỮ LƯỢNG

Ranh giới dự tính phân khối trữ lượng

1-121 — Khối, số hiệu cấp trữ lượng 121

2-122 — Khối, số hiệu cấp trữ lượng 122

61.395 — Diện tích khối trữ lượng (m2)
3.276.534 — Trữ lượng dự tính đá xây dựng (m3)

II. CÔNG TRÌNH THĂM DÒ

Lỗ khoan dự kiến thăm dò:
1. Số hiệu;
2. Chiều sâu khoan (m);
3. Cao độ (m);
4. Bề dày lớp phủ (m);
5. Bề dày lớp đá phong hóa (m);
6. Bề dày lớp đá cứng (m).

T.1 — Tuyến thăm dò và số hiệu

III. THẠCH HỌC

Ký hiệu thạch học:

Đất phủ gồm sét, bột sét

Đất phủ gồm cát bột lẫn dăm sạn

Đá ryolit, tuf ryolit, dacit, tuf dacit

Ký hiệu đá phong hóa

Ký hiệu lỗ khoan trên mặt cắt:

Lỗ khoan dự kiến thăm dò:
1. Số hiệu;
2. Cao độ (m);
3. Chiều sâu khoan (m);
4. Bề dày lớp phủ (m);
5. Bề dày lớp đá phong hóa (m);
6. Bề dày lớp đá cứng (m).

90° — Phương vị mặt cắt

Ranh giới địa chất

Ranh giới thạch học

COTE -40m — Cote dự kiến thăm dò

III. CÁC KÍ HIỆU KHÁC

Ranh giới diện tích thăm dò và số hiệu điểm góc

Điểm độ cao và giá trị (m)

Đường bình độ và giá trị (m)

Kênh mương

Lưới tọa độ VN2000,
Kinh tuyến trục 104°30', múi 3°

CÔNG TY CỔ PHẦN KHOÁNG SẢN THUẬN PHONG		
ĐỀ ÁN THĂM DÒ KHOÁNG SẢN MỎ ĐÁ XÂY DỰNG TẠI KHU VỰC NÚI HUỲNH THUỘC XÃ KIÊN LƯƠNG, TỈNH AN GIANG		
Bản vẽ số: 06	Tỷ lệ 1:2.000	Năm 2025
Tên bản vẽ: BÌNH ĐỒ VÀ MẶT CẮT DỰ TÍNH TRỮ LƯỢNG		
Chức danh	Họ và tên	Ký tên
Người thành lập	Nguyễn Thị Ninh Thanh	
Người kiểm tra Chủ biên	Nguyễn Tiến Dũng	
CHỦ ĐẦU TƯ	CƠ QUAN TƯ VẤN	
CÔNG TY CỔ PHẦN KHOÁNG SẢN THUẬN PHONG — Trần Văn Bền	CÔNG TY TNHH MÔI TRƯỜNG VÀ TÀI NGUYÊN MINH ĐỨC — PHÓ GIÁM ĐỐC — Đoàn Ngọc Tài	

TỶ LỆ 1:2.000

1cm trên bản đồ bằng 20m ngoài thực tế

MẶT CẮT DỰ TÍNH TRỮ LƯỢNG THEO CÁC TUYẾN CÔNG TRÌNH THĂM DÒ

TỶ LỆ 1: 2.000

TUYẾN T.1

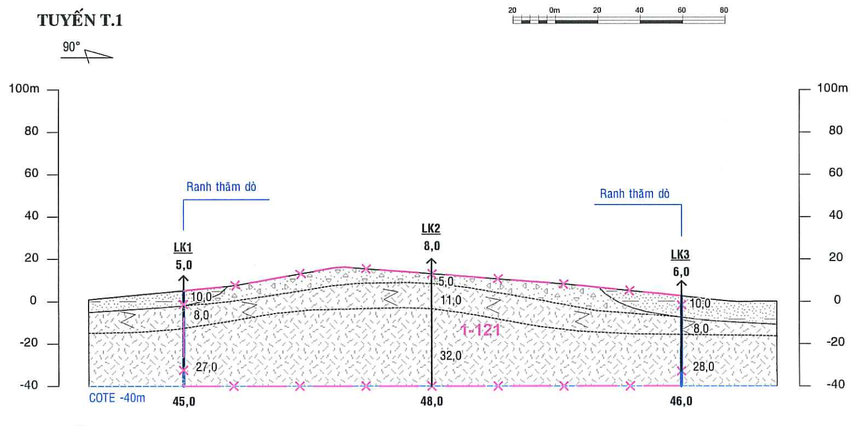

TUYẾN T.2

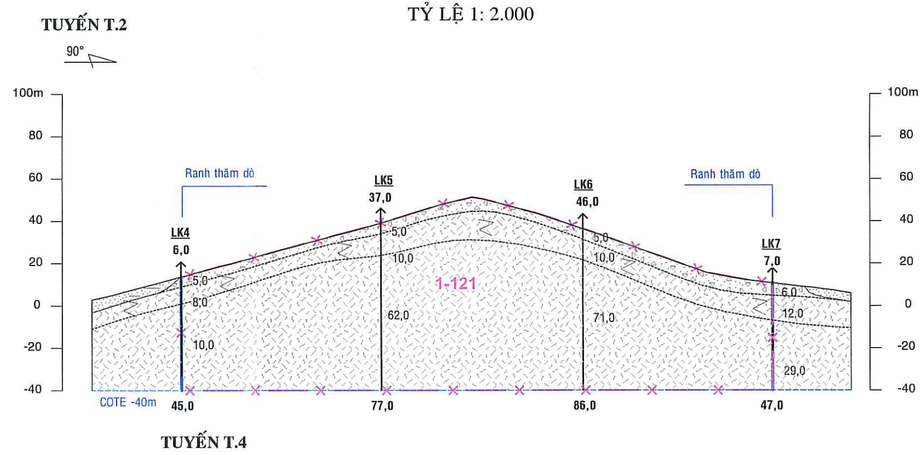

TUYẾN T.3

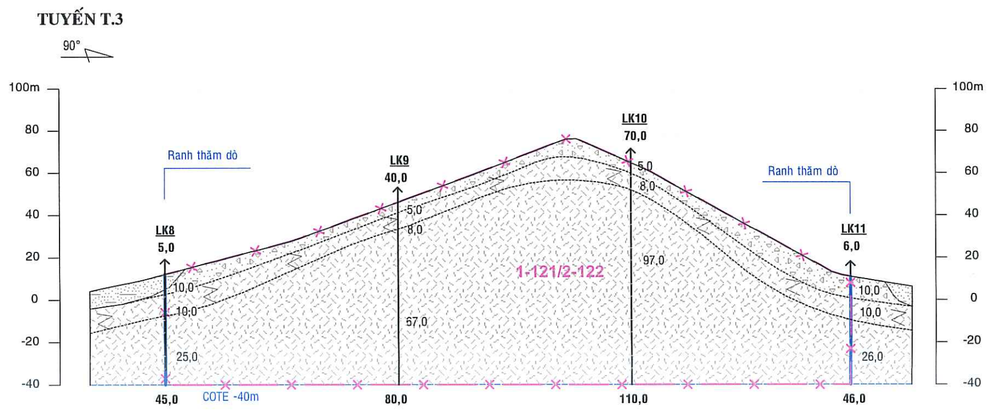

TUYẾN T.4

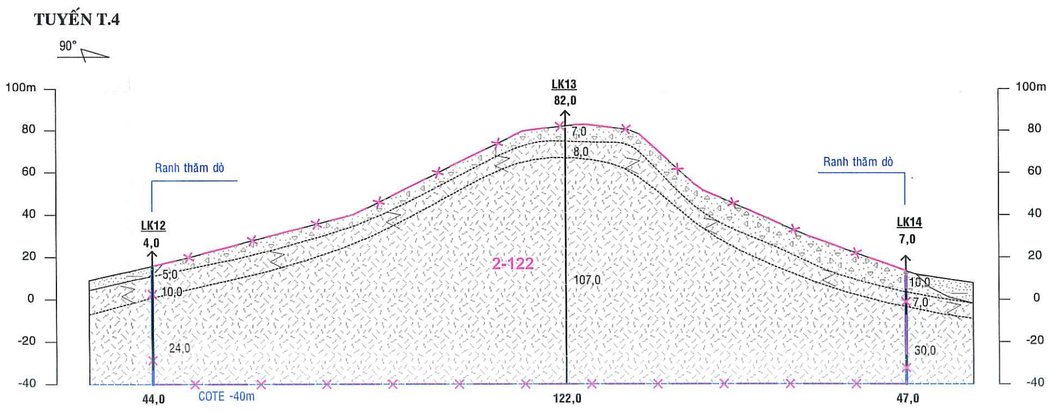

TUYẾN T.5

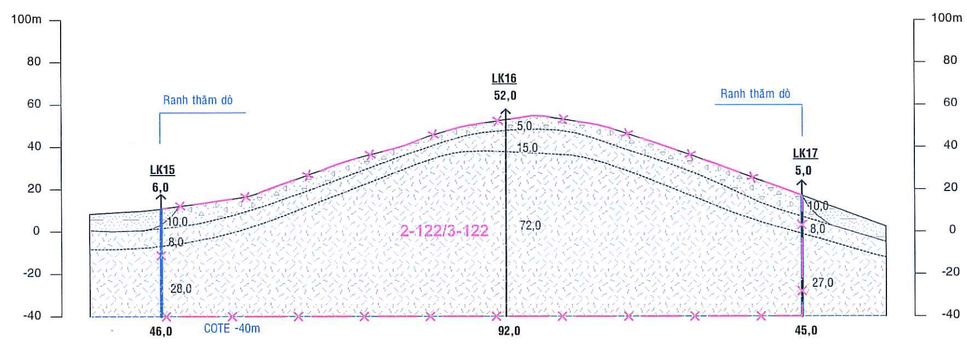
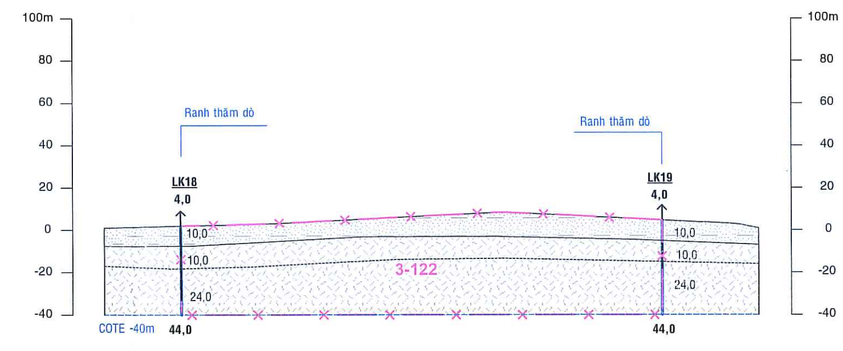
TUYẾN T.6